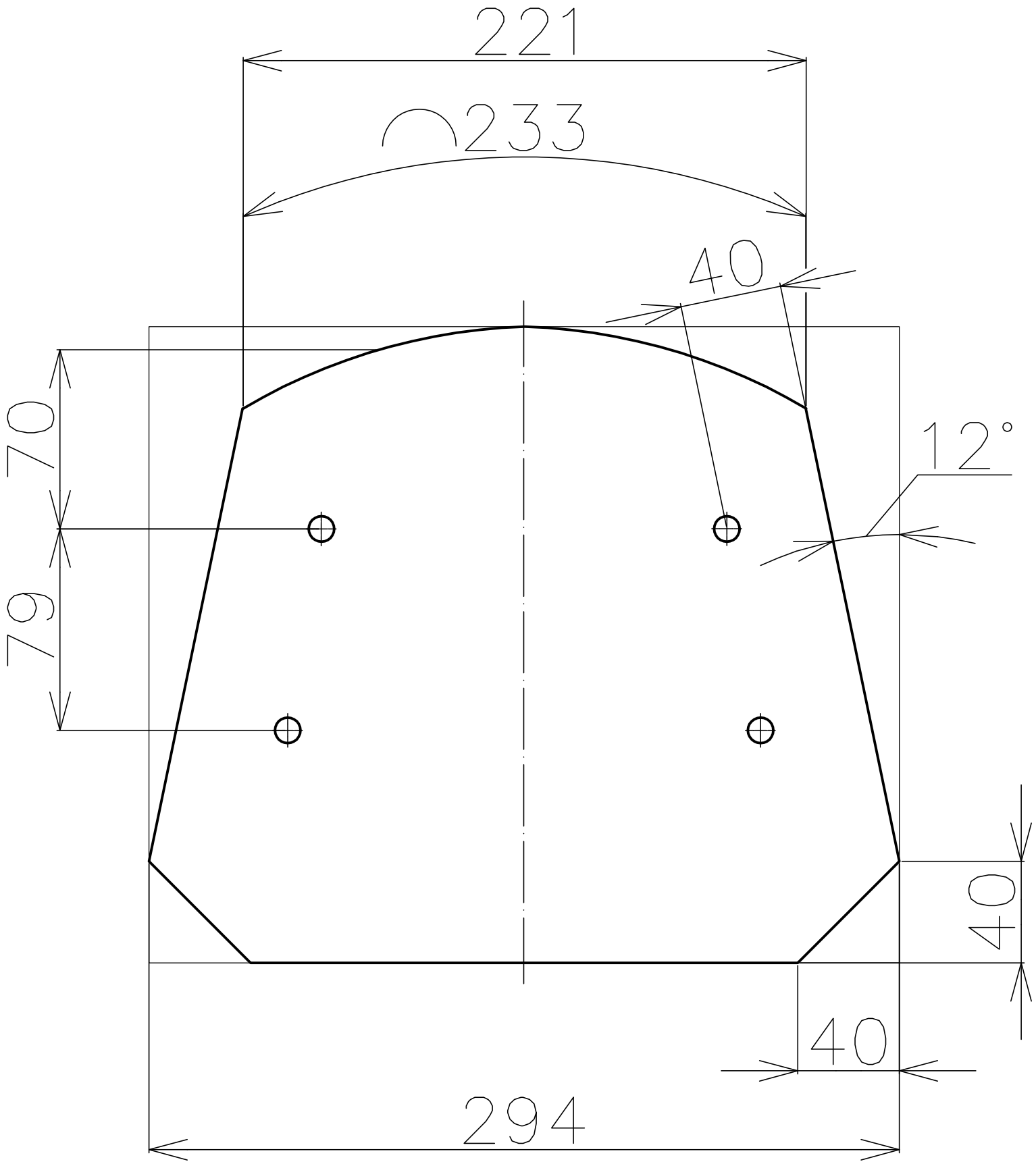

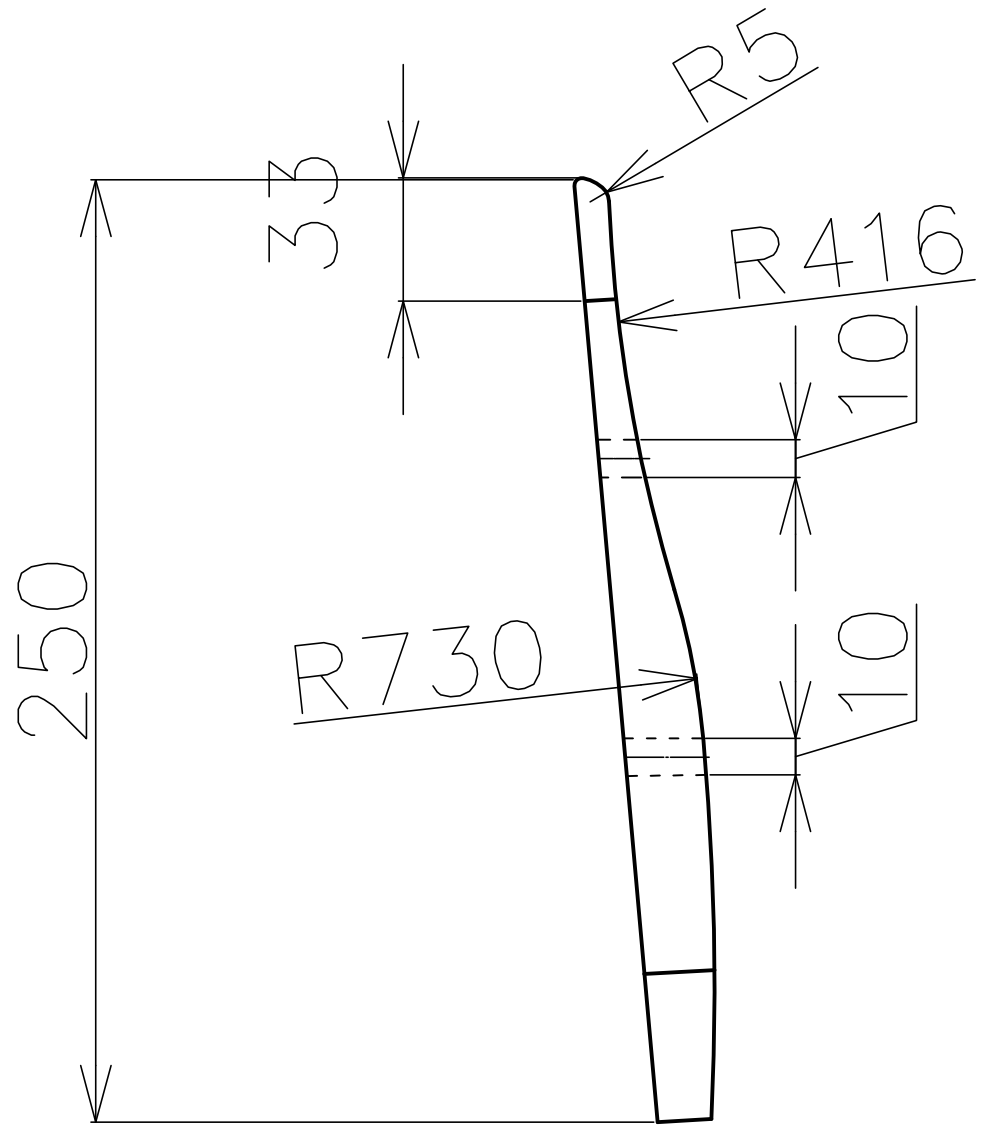

OPĚRÁK: PDP-BK
NEKÓTOVANÉ OBLENÍ: R3
SOUVISEJÍCÍ VÝKRESY: 001, 002, 004

Měřítko 1:2	Techn. referent:	Kreslil: Kateřina Blašková	Kontroloval: Kateřina Blašková	
Oddělení: Ústav nábytku, designu a bydlení		Druh dokumentu: Dílcový výkresy opěráku	Status dokumentu: Návrhový	
MENDELOVA UNIVERZITA V BRNĚ — Lesnická a dřevařská fakulta		Název, doplňující název: Návrh židle v rámci bakalářské práce	Číslo dokumentu: 003	
			Změna: --	Datum vydání: 2015-04-30
			Jazyk: CZ	List: 01