VYTVOŘENO VE VÝUKOVÉM PRODUKTU SPOLEČNOSTI AUTODESK

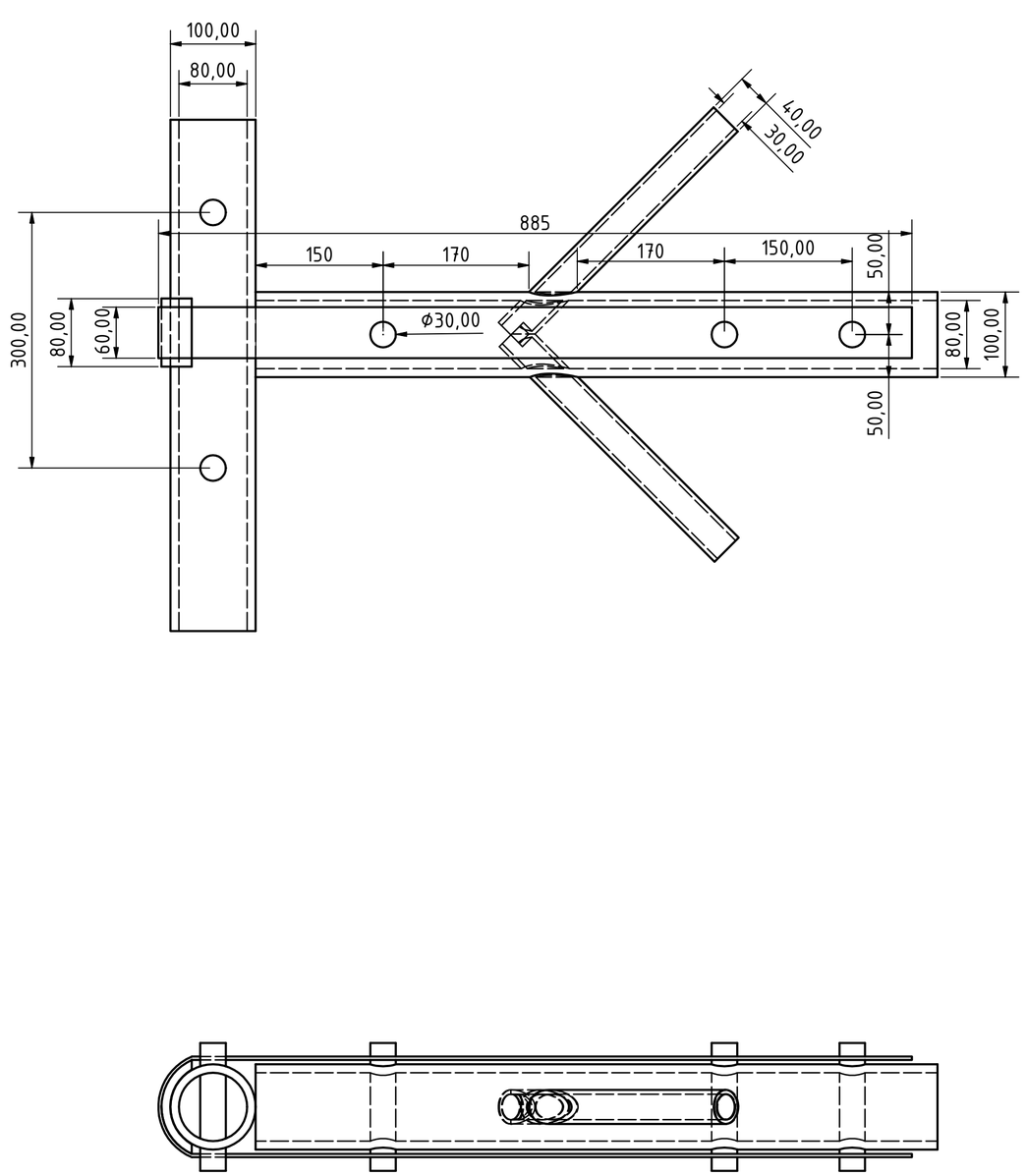

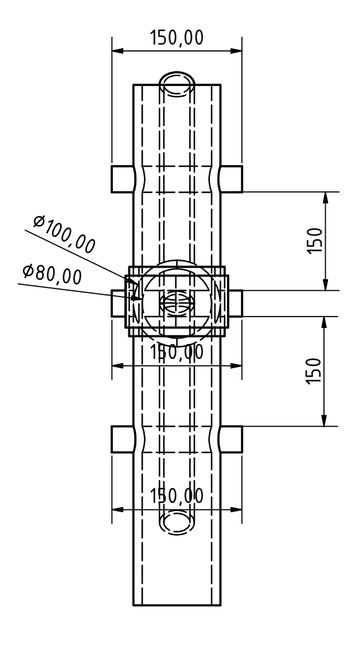

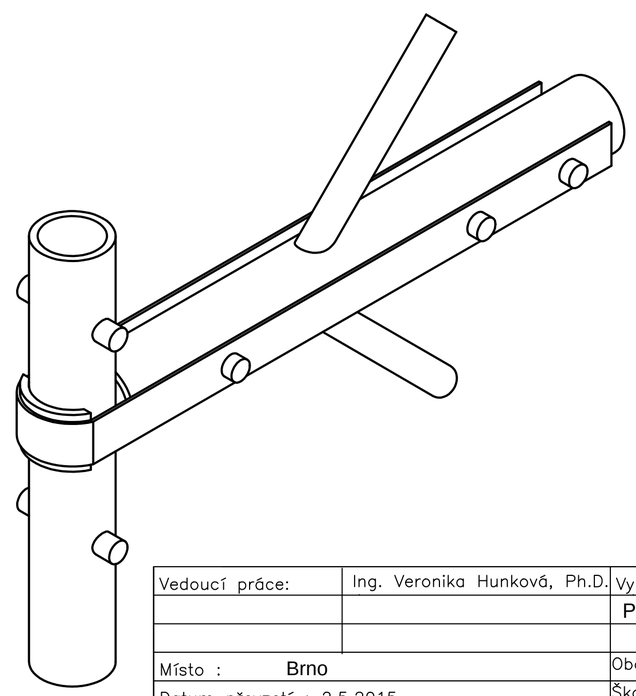

Vedoucí práce:	Ing. Veronika Hunková, Ph.D.	Vypracoval : Pavel Zralý	Mendelova univerzita v Brně Lesnická a dřevařská fakulta
Místo : Brno		Obor : Dřevařství	
Datum převzetí : 2.5.2015		Školní rok : 2014/2015	
Výkres : Detail - kolmý spoj - věšák a vazný trám		Formát : A2	
		Datum :	
		Stupeň : základní	
		Předmět :	
Obsah : Nárys, bokorys, půdorys, 3D pohled		Měřítko : 1:5	Č. výkresu :

VYTVOŘENO VE VÝUKOVÉM PRODUKTU SPOLEČNOSTI AUTODESK