POHLED SHORA 1:5

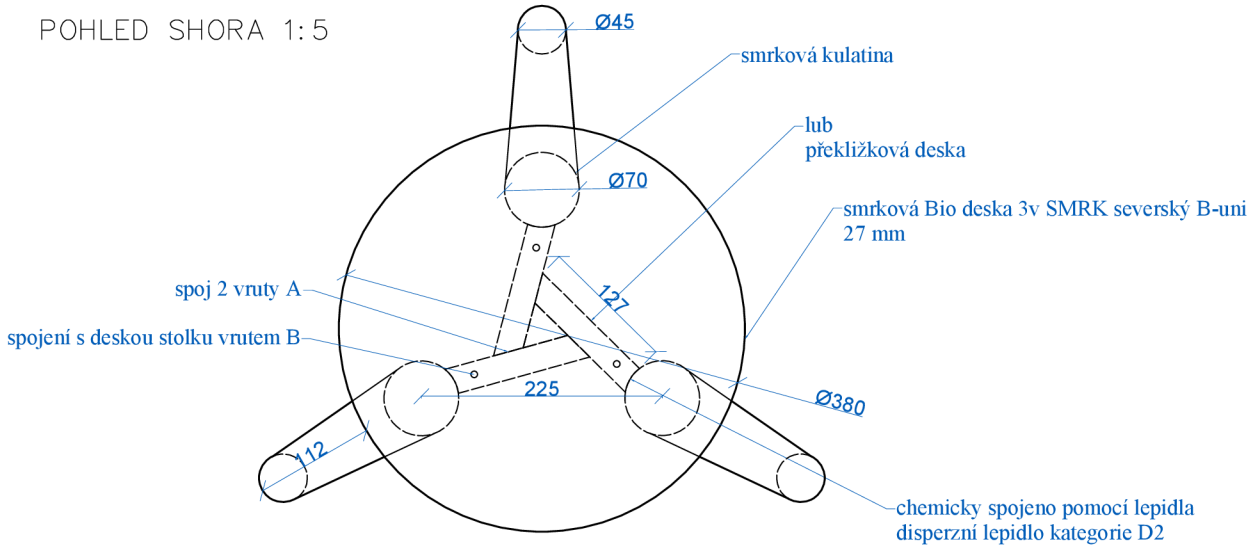

POHLED 1:5

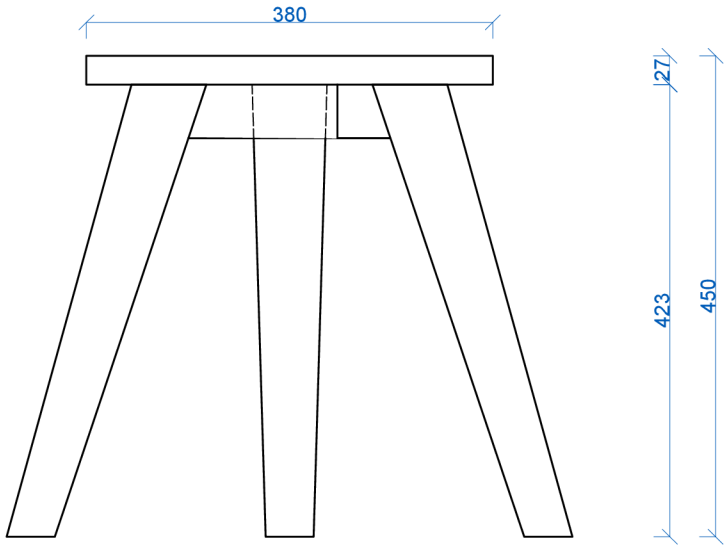

KOMPONENT – lub nohy 1:5

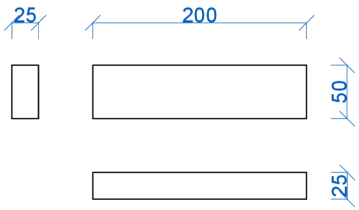

KOMPONENT – noha stolu 1:5

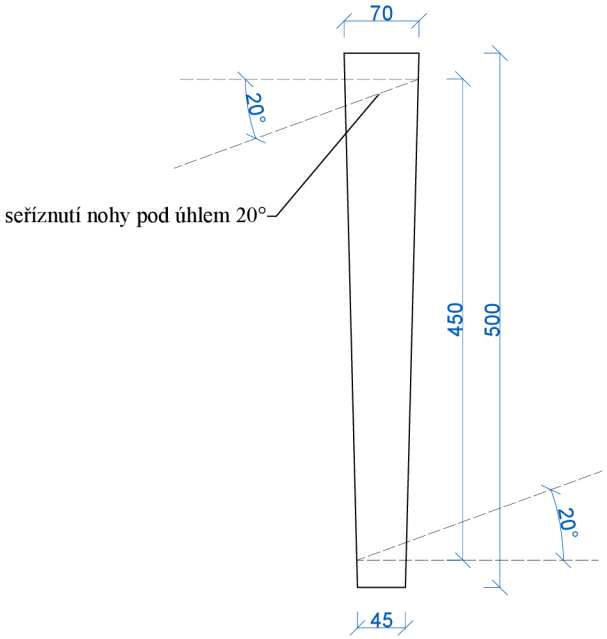

DETAIL – šachta lubu 1:5

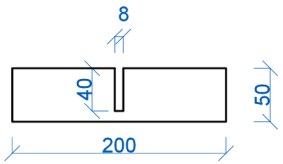

0 10 20 50 m

AUTORKA PRÁCE: Tereza Burešová	VEDOUCÍ PRÁCE: Ing. et Ing. Štepán Hýsek, Ph.D	
PŘEDMĚT: Bakalářská práce	SEMESTR: LS 2022/2023	
NÁZEV PRÁCE: NÁVRH NÁBYTKOVÉ SESTAVY	FORMÁT: A3	
	MĚŘÍTKO: 1:5	
	DATUM: 3/2023	
NÁZEV VÝKRESU: STOLIČKA	ČÍSLO VÝKRESU: 2	