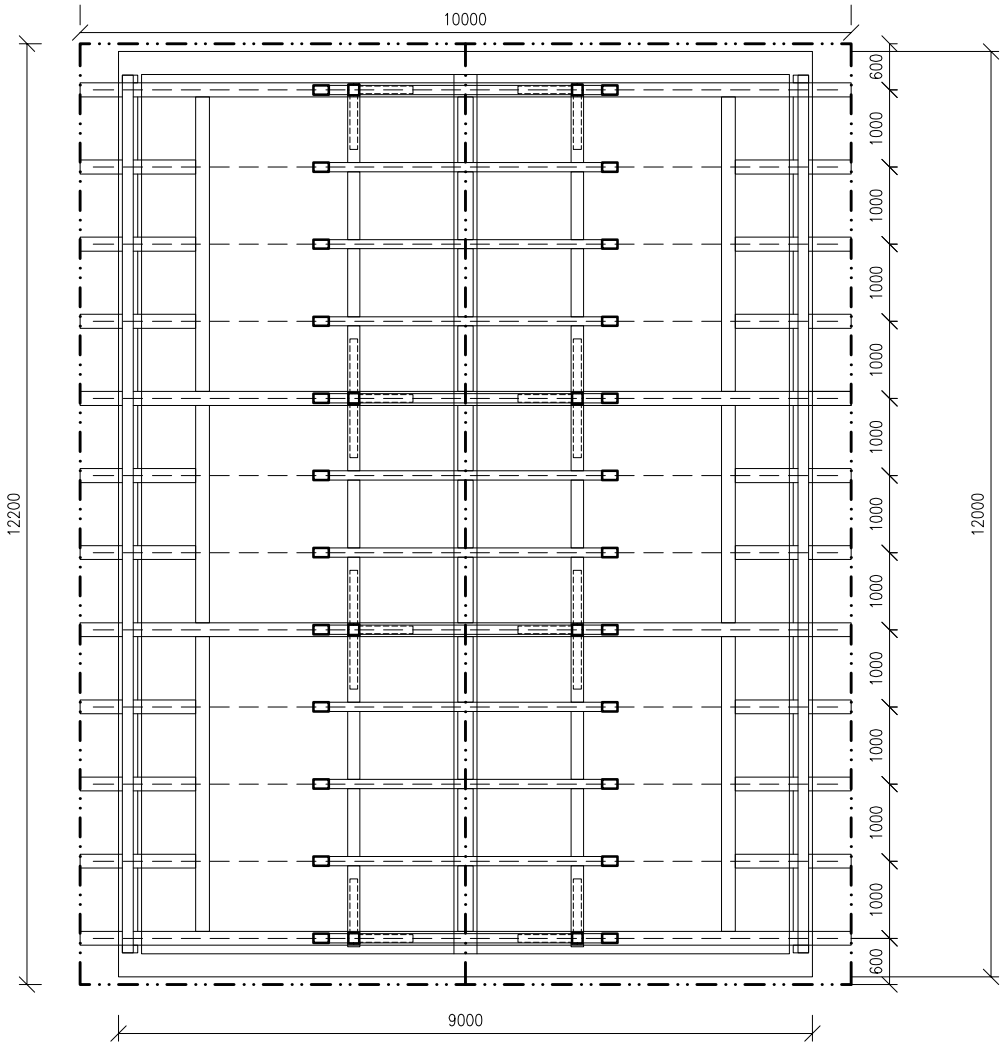

PLNÁ VAZBA

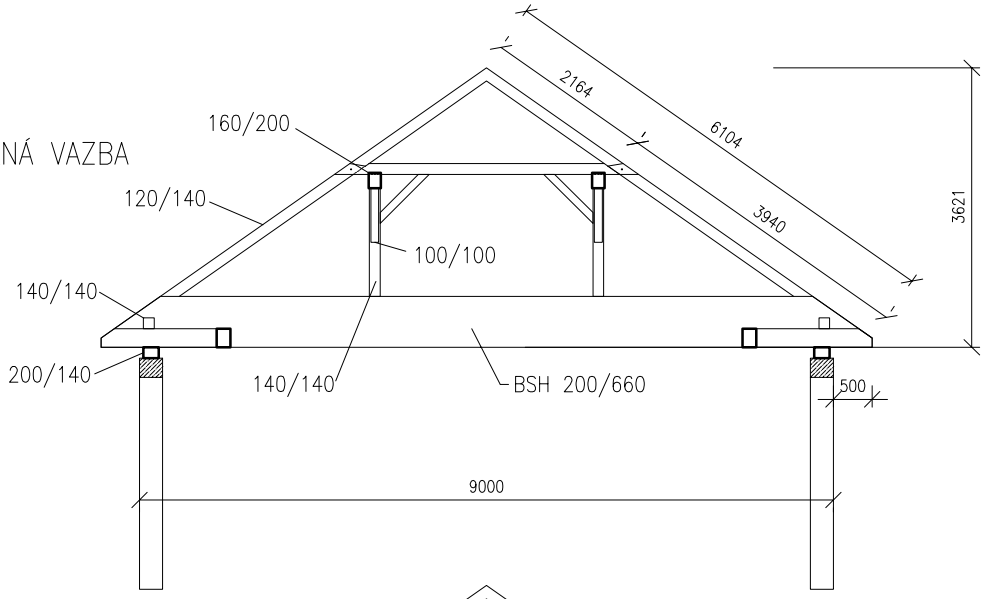
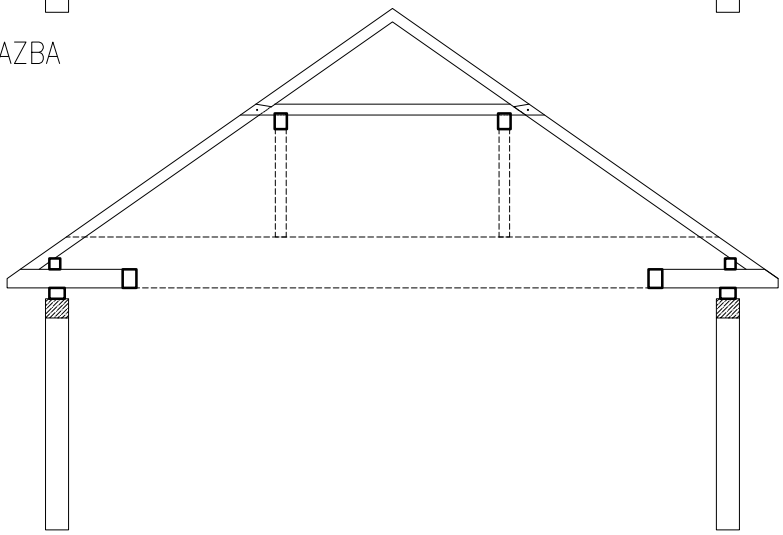
JALOVÁ VAZBA