INFORMAČNÍ TABULE

POHLED

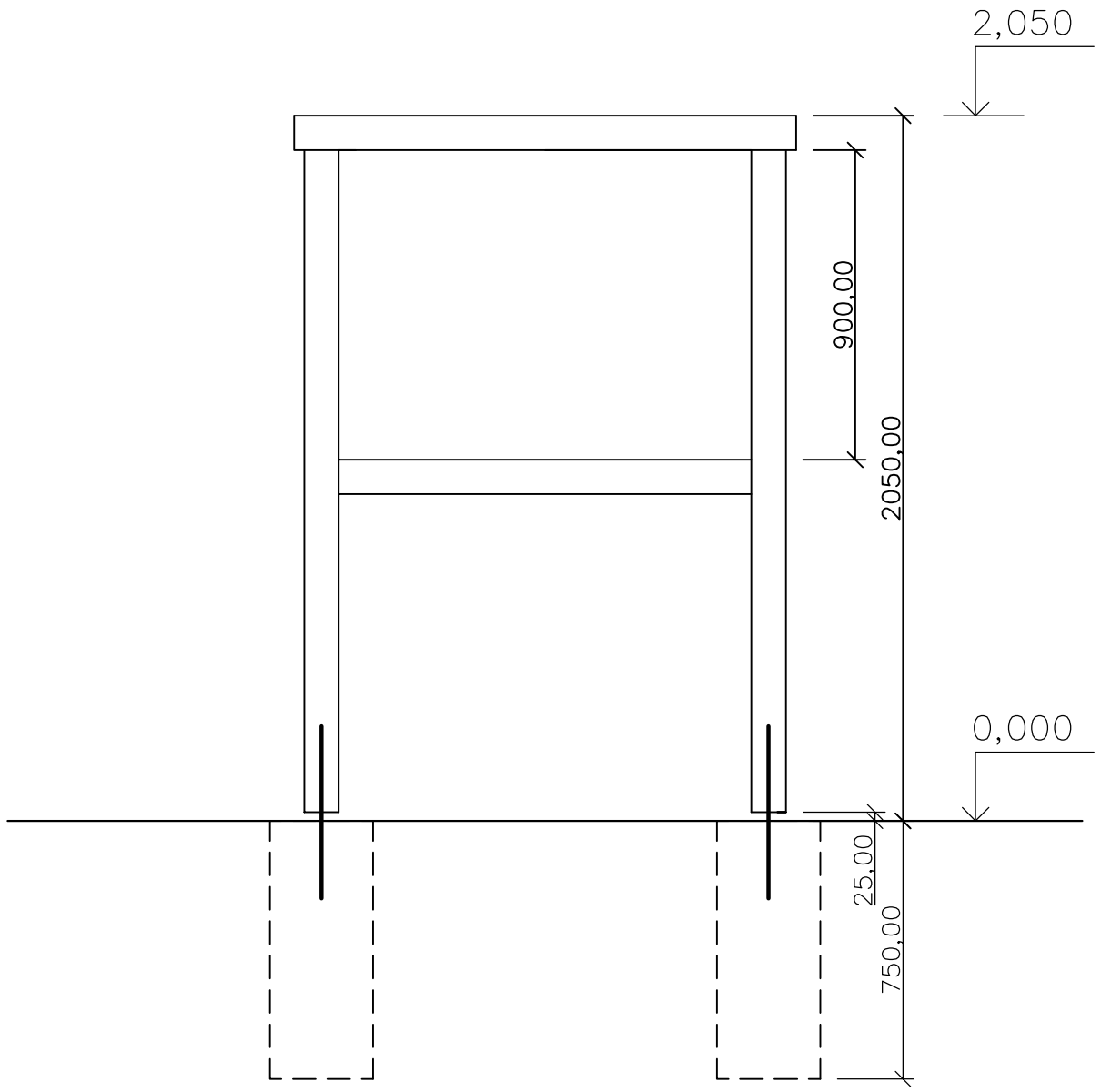

ŘEZ B – B'

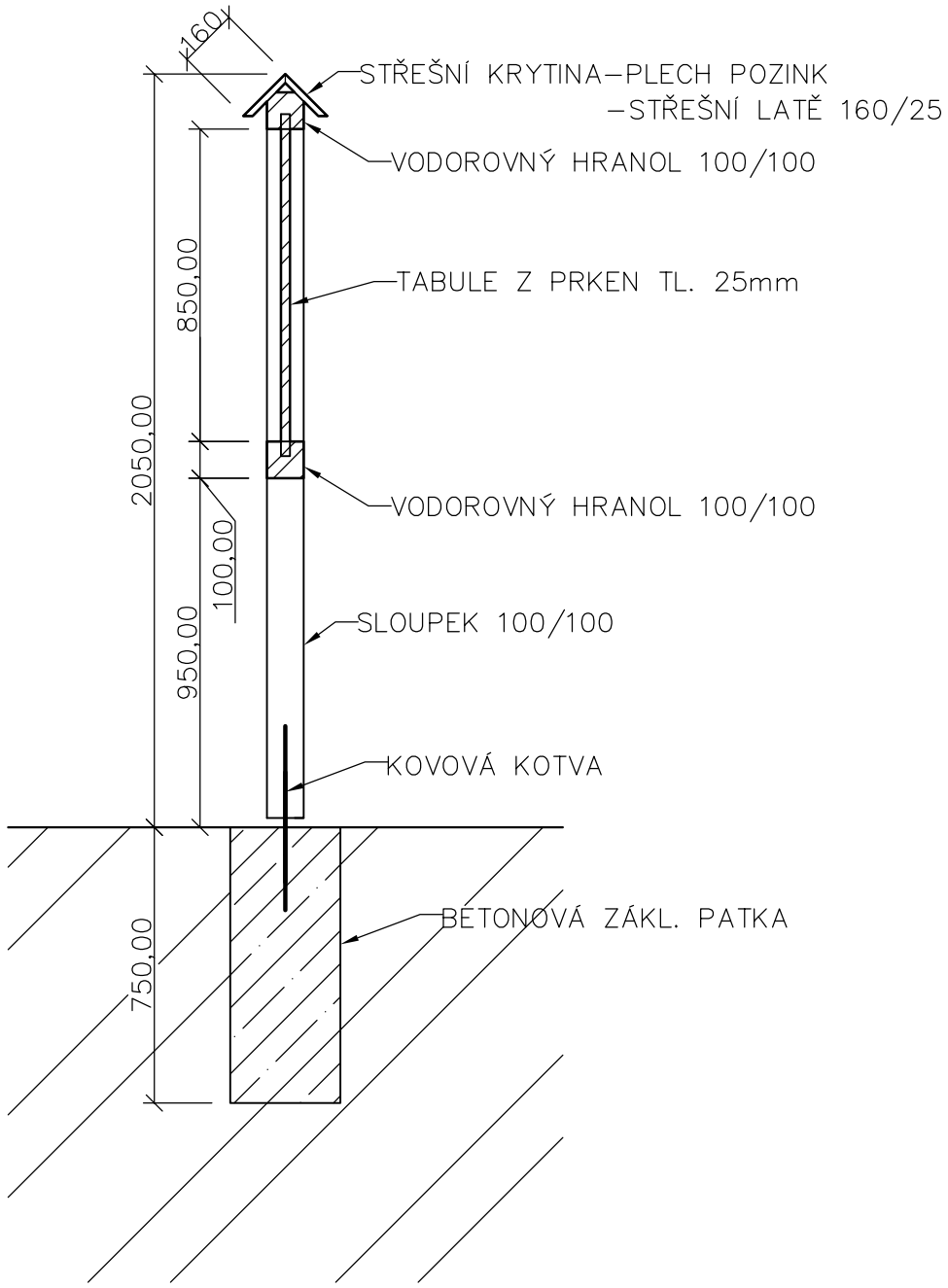

PŮDORYS

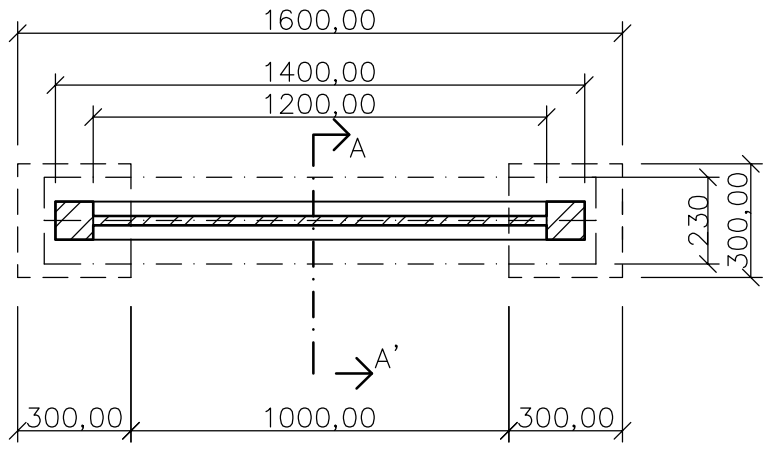

Vypracoval JANA ALEXOVÁ	Kontroloval	**Mendelu Brno** Lesnická a dřevařská fak.	
		Formát	A3
Akce: **NÁVRH OBNOVY NAUČNÉ STEZKY V OKOLÍ OBCE BRANNÁ**		Datum	9.4.2015
		č.zakázky	–
		Arch.číslo	–
		účel práce	Bak. práce
Příloha: INFORMAČNÍ TABULE		měřítko: 1:20	č. výkresu: 1