СОЗДАНО УЧЕБНОЙ ВЕРСИЕЙ ПРОДУКТА AUTODESK

СОЗДАНО УЧЕБНОЙ ВЕРСИЕЙ ПРОДУКТА AUTODESK

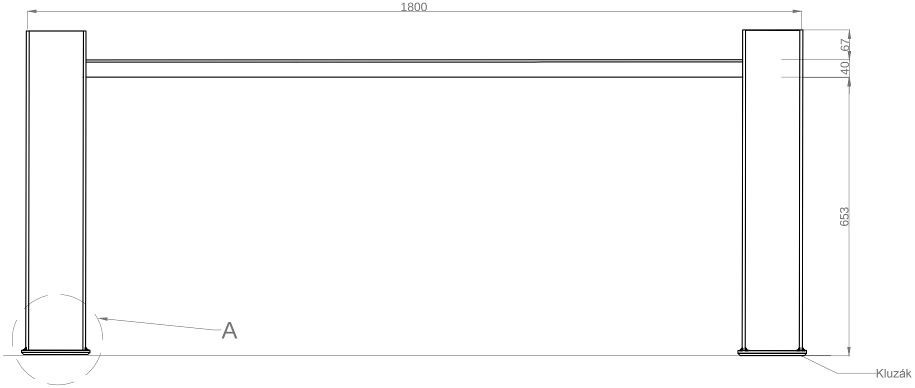
1800
67
40
653
A
Kluzák

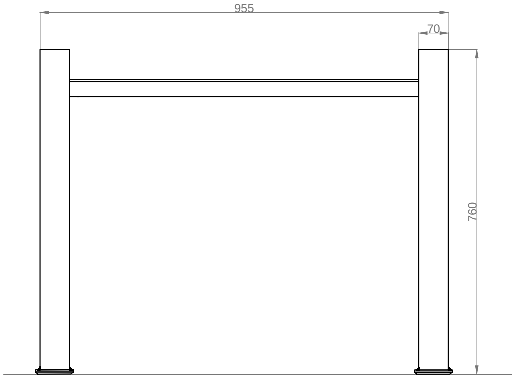

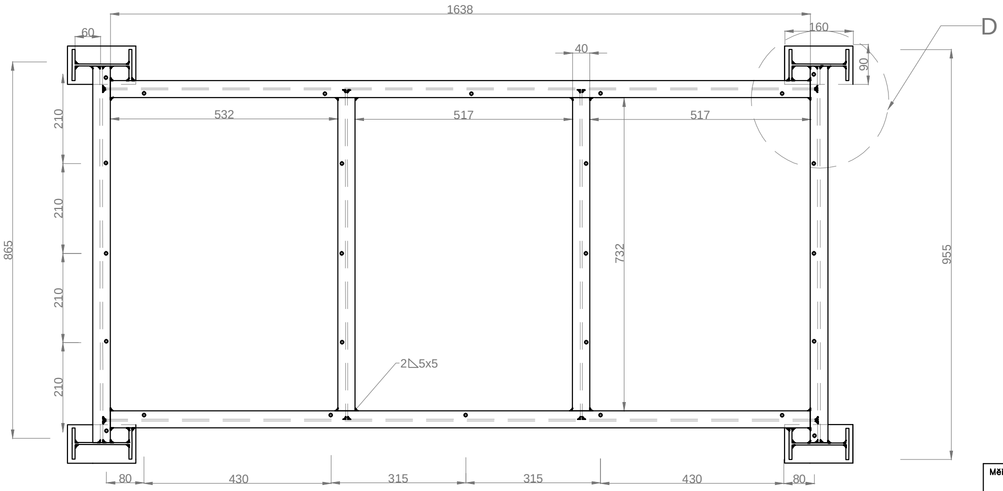
1638
60
160
40
90
D
532
517
517
865
210
210
210
210
732
955
2◺5x5
80
430
315
315
430
80

A - Detail nohy stolu 1:2

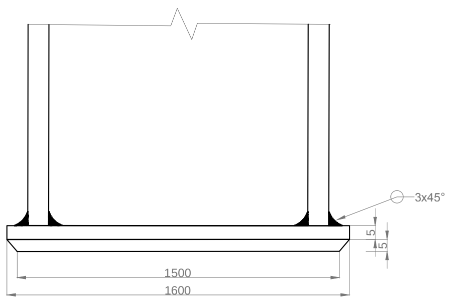
3x45°
5
5
1500
1600

Měřítko
1:10
Navrhl
ELIZAVETA_ŠEDA
Kreslil
ELIZAVETA_ŠEDA
Přezkoušel
_
SESTAVA

Oddělení
Ústav nábytku, designu a bydlení
Druh dokumentu
KONSTRUKČNÍ_SESTAVA
Status dokumentu
_

Mendelova univerzita v Brně
Lesnická a dřevařská fakulta
Název, doplňující název
KONSTRUKČNÍ_SESTAVA STOLU
Číslo dokumentu
002

Změna	Datum vydání	Jazyk	List
—	6.04.16	CZ	1

СОЗДАНО УЧЕБНОЙ ВЕРСИЕЙ ПРОДУКТА AUTODESK

СОЗДАНО УЧЕБНОЙ ВЕРСИЕЙ ПРОДУКТА AUTODESK